ALLE VORTEILE IM ÜBERBLICK

- Der EVACUATOR™ hängt drinnen und bietet eine Rettungsmöglichkeit über die Außenwand des Gebäudes.
- Das Abseilen erfolgt kontrolliert mit 1 m/s.
- Geeignet für Personen und Instanzen, die für die Höhensicherheit verantwortlich sind.
- Kein Strom erforderlich, der EVACUATOR™ funktioniert automatisch, also garantiert immer.
- Im Notfall sofort einsatzbereit.
- Gebrauchsfreundlich, kompakt und preisgünstig.
- Auf mehrere Arten installierbar.
- Im Moment auf Bauhöhen von bis zu 300 m ausgelegt.
- Mit jeder Trommel kann einmal abgeseilt werden, wobei 4 Personen sich in Sicherheit bringen können (maximale Traglast pro Trommel: 254 kg).
- Konzipiert, entwickelt und hergestellt durch Fachunternehmen mit Sitz in den Niederlanden: Dutch Design
- Zum internationalen Patent angemeldet (PCT).
- Von der DEKRA zugelassen und für 33 europäische Länder zertifiziert, zertifiziert gemäß EN 341.
- Installation, Schulung und jährliche Begutachtung durch ein von Evacuator WorldWide BV zertifiziertes Unternehmen.
- Fünf Jahre Garantie.

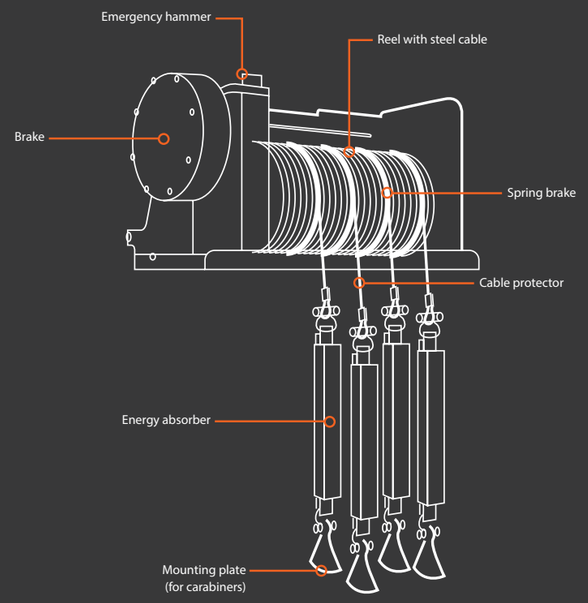

IN DREI AUSFÜHRUNGEN ERHÄLTLICH

Type 1 6 bis 50 m, max. 16 Pers. (4 Trommeln)
Type 2 6 bis 140 m, max. 8 Pers. (2 Trommeln)
Type 3 6 bis 300 m, max. 4 Pers. (1 Trommel)

Standardmaße L 67 x T 27 x H 32 cm

IN VERSCHIEDENEN FARBEN LIEFERBAR

FÜR 33 EUROPÄISCHE LÄNDER ZERTIFIZIERT

DEKRA

Von der DEKRA zugelassen und für 33 europäische Länder gemäß EN 341 zertifiziert.

SAFETY WITHIN YOUR REACH

Das perfekte letzte Rettungsmittel, das es noch nicht gab, aber absolut notwendig war, ist jetzt Wirklichkeit. Es bietet die Gewissheit, dass Ihre Sicherheit – und die Ihrer Familie, Kollegen oder Arbeitnehmer – in jedem noch so brenzligen Fall garantiert ist. Der EVACUATOR™ gibt Ihnen darum schon ab dem Kauf ein beruhigendes Gefühl. Weil Sie wissen, dass er da ist und Sie sich immer auf ihn verlassen können.

VEREINBAREN SIE DARUM HEUTE NOCH EINEN BERATUNGSTERMIN MIT IHREM HÄNDLER; UM EINE SPEZIELL AUF SIE ZUGESCHNITTENE LÖSUNG ZU ERÖRTERN

WWW.EVACUATOR.COM

EVACUATOR™

EVACUATOR™

„WIE KOMME ICH HIER BEI BRAND LEBEND RAUS?"

SAFETY WITHIN YOUR REACH

Eine Katastrophe ist das Schlimmste, das uns als Menschen passieren kann. Oft nicht zu verhindern, jedoch sind wir es uns schuldig, so viel wie möglich davon zu lernen, um die Welt für uns und die Menschen in unserer Umgebung sicherer zu machen. Nach 9/11 ließen wir uns daher etwas einfallen und entwickelten ein Gerät, mit dessen Hilfe man sicher aus einem brennenden Gebäude entkommen kann. Die letzte Rettung aus einer brenzligen Situation. Der geniale Gedanke bekam einen Namen und eine Form:
DER EVACUATOR™.
DAS ULTIMATIVE LETZTE RETTUNGSMITTEL.

EIN GENIALER GEDANKE, EINFACH AUSGEFÜHRT

Bei Brand bricht in den meisten Fällen Panik aus. Die meisten Leute können in einer derartigen Lage nicht mehr klar denken oder komplizierte Handlungen ausführen. Mit dem EVACUATOR™ ist das nicht nötig. Der Gedanke hinter dem EVACUATOR™ ist einfach, seine Ausführung noch einfacher. In einem formschönen Modell befinden sich Trommeln mit Stahlseil. An jedem Seil können vier Personen zugleich herabgelassen werden, sofern sie zusammen nicht mehr als 254 kg wiegen. Einfach den Sicherheitsgurt anlegen und an den zentralen Haken anklinken. Danach können Sie sich – allein oder mit bis zu drei weiteren Personen – in das Fenster setzen. Der EVACUATOR™ lässt Sie kontrolliert herab. Der EVACUATOR™ ist vollmechanisch, also nicht von Strom oder einer anderen Versorgung abhängig. Er funktioniert daher garantiert immer und immer sicher.

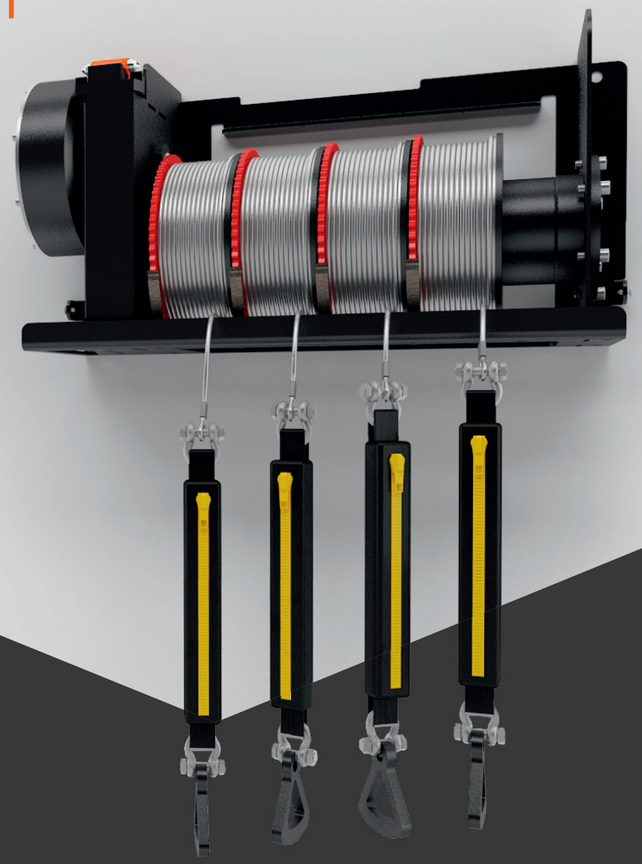

„Nach 9/11 und vielen anderen tragischen Ereignissen wunderten wir uns über das Ausbleiben einer einfachen Lösung für die Rettung aus großen Höhen. Unser Produkt ist diese Lösung. Der EVACUATOR™ hält, was er verspricht, sodass Notfälle nicht mehr zu Todesfällen werden."

Evacuator WorldWide BV

FÜR WEN IST DER EVACUATOR™ DIE IDEALE LÖSUNG?

Für alle, die in hohen Gebäuden wohnen, Höhenarbeiten verrichten oder für die Höhensicherheit anderer Menschen verantwortlich sind. Denn auf großer Höhe ist es beruhigend zu wissen, dass es einen sicheren Ausweg gibt.

BESTEHENDE HOCHBAUTEN

- Eigentümer
- Mieter
- Eigentümervereine
- Wohnungsbaugesellschaften
- Hotels

HOCHBAUTEN IM ANBAU

- Projektentwickler, Bauherren
- Architekten
- Technische Zeichner
- Bauunternehmer

SONSTIGE BAUWERKE

- Windturbinenhersteller
- Offshore-Unternehmen
- Kreuzschiffe
- Turmdrehkräne
- Verkehrstürme

GEBRAUCHSFREUNDLICH, KOMPAKT, PREISGÜNSTIG, REVOLUTIONÄR

Der revolutionäre EVACUATOR™ ist einfach die Rettung für alle, die auf einer Höhe von 0 bis 300 m wohnen oder arbeiten. Ein Ausweg, wenn die Aufzüge wegen Brand automatisch ausgeschaltet wurden und die Notausgänge wegen Rauchentwicklung nicht mehr zugänglich sind. In diesem Fall können Sie sich ab jetzt mit dem EVACUATOR™ in Sicherheit bringen. Entlang der Außenwand, weit vom Brandherd entfernt, können Sie sich kontrolliert an einem Stahlseil herablassen. Das Abseilen erfolgt automatisch mit einer Geschwindigkeit von 1 m/s, sodass Sie schnell und sicher unten ankommen. Der EVACUATOR™ ist also lebenswichtig. Für alle, die in hohen Gebäuden wohnen, Höhenarbeiten verrichten oder für die Höhensicherheit anderer Menschen verantwortlich sind. Denn auf großer Höhe ist es beruhigend zu wissen, dass es einen sicheren Ausweg gibt.

KONZIPIERT IN DEN NIEDERLANDEN

Unserer Ansicht nach muss ein Sicherheitsprodukt leisten, was es verspricht. So entstand der EVACUATOR™, das letzte Rettungsmittel, wenn es um Leben oder Tod geht. Er ist für alle geeignet: Jung und Alt, Behinderte und sogar Haustiere. Mithilfe von selbst zu bestimmendem Zubehör lässt der EVACUATOR™ sich in jeder individuellen Notlage verwenden. Das kompakte, preisgünstige und gebrauchsfreundliche Rettungsmittel, das garantiert immer funktioniert. Die perfekte Lösung, die es bisher noch nicht gab, aber für die die Zeit schon lange reif war.

ENTWICKELT IN DEN NIEDERLANDEN

Der Weg von der einfachen Idee bis hin zum ausgeklügelten Produkt wurde in den Niederlanden zurückgelegt. Mithilfe der Rechenleistung einer der besten Maschinenbauer der Welt aus Eindhoven wurde der EVACUATOR™ bis ins kleinste Detail durchkalkuliert, modelliert und getestet. Erst nach uneingeschränkter Zulassung durch die DEKRA und Anerkennung der Zertifizierung gemäß EN 341 in 33 europäischen Ländern wurde der EVACUATOR™ in Produktion genommen.

HERGESTELLT IN DEN NIEDERLANDEN

Die Evacuator WorldWide BV hat sich bewusst für die Niederlande als Produktionsort entschieden. Dadurch ist eine gleichbleibende Qualität entlang der gesamten Wertschöpfungskette gewährleistet. Ein weltweites Netz an Händlern garantiert die Einhaltung der strengen Anforderungen der Evacuator WorldWide BV an Vertrieb, Installation, Schulung und Wartung.